Leviat
A CRH COMPANY

scaldex

Scaldex SUMO

La nouvelle génération de supports de maçonnerie

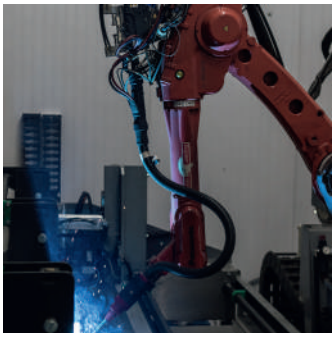

Leviat®
A CRH COMPANY

Nous imaginons, modélisons et fabriquons des produits techniques et cherchons des solutions de construction innovantes qui aident à transformer les visions des architectes en réalité et permettent à nos partenaires du secteur de la construction de bâtir avec plus d'efficacité, de sûreté, de solidité et de rapidité.

Leviat est un leader mondial dans les technologies de connexion, de fixation, de levage et d'ancrage.

De la construction de nouveaux hôpitaux, écoles, maisons et infrastructures à la réparation et à l'entretien de structures patrimoniales, nos compétences en ingénierie nous distinguent dans le monde entier.

Nous fournissons une assistance d'étude technique à chaque étape d'un projet, de la planification initiale à la mise en œuvre et au-delà.

Nos services d'assistance technique vont de la simple sélection de produits jusqu'à l'élaboration d'une solution de conception entièrement personnalisée et spécifique au projet.

Chaque promesse que nous faisons au niveau local est soutenue par l'engagement et le dévouement de notre équipe mondiale. Nous employons près de 3 000 personnes sur 60 sites en Amérique du Nord, en Europe et en Asie-Pacifique, offrant ainsi un service agile et réactif dans le monde entier.

En tant que société de CRH, Leviat fait partie de la plus grande entreprise de matériaux de construction au monde.

Leviat est le foyer des :

Ancon
Aschwanden
Connolly
HALFEN
HELIFIX
ISEDIO
MeadowBurke
MOMENT
PLAKA
scaldex
thermomass

QUEENSFERRY CROSSING

Scaldex SUMO, la nouvelle génération de supports de maçonnerie

Le Scaldex SUMO est la toute dernière génération de supports de maçonnerie produit par Scaldex. Ils sont principalement utilisés pour les grandes baies, les portes-à-faux de maçonnerie, les baies d'angles, le support en pied de murs ou pour l'intégration d'un joint de dilatation horizontal dans le parement. La conception du Scaldex SUMO optimise la quantité d'acier utilisé par rapport au BFS classique, ceci permet de produire des supports plus légers.
Le Scaldex SUMO a été développé spécialement pour les grands vides et pour les charges importantes. Après une série impressionnante de tests, réalisés par des instances certifiées nr. 0960 SKG-IKOB, les Scaldex SUMO ont aussi le marquage CE.

CE
EN 845-1

Quels sont les avantages de Scaldex SUMO?

- L'optimisation des quantités d'acier utilisé permet de produire des systèmes plus légers.
- Pour des charges identiques il y a moins de points de fixations.
- Le réglage vertical total est de +/- 40mm et latéral de +/-35mm.
- Avec un boulon de réglage optionnel il est possible d'ajuster la profondeur de +/- 20mm le système est alors complètement ajustable en 3D.
- La diminution des points de fixation entraîne la diminution des pertes thermiques, donc un meilleur PEB.
- Le placement des supports est facilité par la diminution du nombre de consoles.

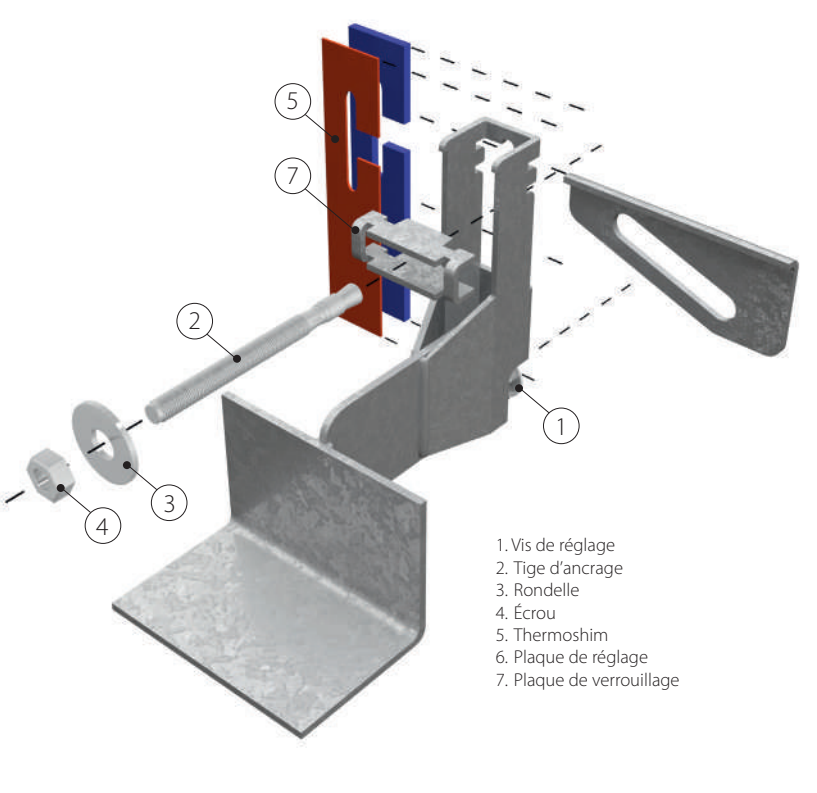

Propriétés

- La galvanisation est réalisée suivant les normes NBN EN ISO 1461 et EN 845-1.
- La partie visible de la cornière peut être finie par une poudre polyester de couleur RAL au choix.
- Une finition tout à fait invisible est possible en utilisant les crochets de suspente de briques.
- Les applications en inox 304L ou 316L sont également réalisables, aussi bien en système visible qu'invisible.
- Les études sont réalisées par le bureau d'étude de Scaldex et la production se fait suivant les exigences du client.
- La reduction des ponts thermique est assurée par la faible surface de contact entre l'acier et le béton.
- Le réglage vertical et latéral facilite grandement le placement parfaitement horizontal des supports.

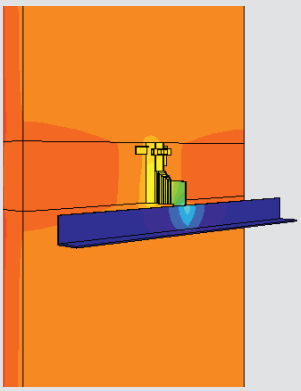

Système avec réglage de la profondeur Scaldex SUMO-3D (optionnel)

Afin de pouvoir facilement reprendre les irrégularités du voile béton, notre principe de boulons de réglage offre un réglage supplémentaire de +/- 20mm.

Ceci apporte avec le réglage vertical et latéral un réglage optimal en 3D. Le réglage de la profondeur se réalise grâce à un système de vis qui a une surface de contact plus importante pour réduire les contraintes dans le dos des consoles.

Type étrier

ÉTRIER TYPE **K**	ÉTRIER TYPE **KR**	ÉTRIER TYPE **KRL**	ÉTRIER TYPE **SLR**
VUE	VUE	VUE	VUE
	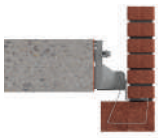		

ÉTRIER TYPE **S**	ÉTRIER TYPE **SR**	ÉTRIER TYPE **SRL**	ÉTRIER TYPE **SL**
VUE	VUE	VUE	VUE

Acier galvanisé

Les supports de parement Scaldex SUMO sont produits sur nos différents sites par une des meilleures sociétés de transformation d'acier de Belgique. Grâce à l'investissement énorme en machines et en efficacité dans la production, il nous est possible de répondre aux normes de qualité les plus strictes.
Ainsi, au cours des années une machine à couper et à plier et quelques machines de découpe laser ont été achetées, et un robot de soudage automatise la fabrication des supports de parement dont la soudure était manuelle auparavant. Toutes les machines sont alimentées par un parc à panneaux solaires sur le site afin de produire les supports le plus durablement possible. Même pour la galvanisation il a été investi pour disposer d'une station d'épuration des eaux personnelle ainsi qu'une installation ultramoderne de filtrage d'air.

Utilisation

- Supports visibles en acier galvanisé à chaud sans autre finition.
- Supports visibles en acier galvanisé à chaud avec finition par thermolaquage avec une poudre polyester suivant une couleur RAL au choix.
- Supports visibles en Inox 304 ou 316 éventuellement décapés et passivés.
- Supports en acier galvanisé ou en Inox dont les profils sont rendus invisibles avec des étriers permettant d'y suspendre des briques.
- Supports en acier galvanisé ou en Inox avec des profils en T, en-dessous des quels il est possible de coller une brique à l'aide de colle de montage appropriée.

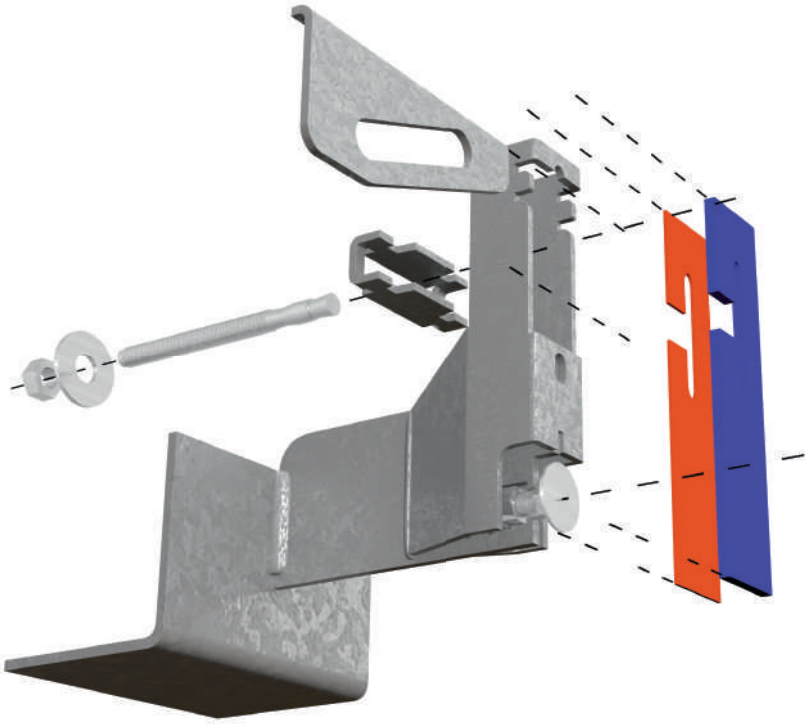

Propriétés de l'acier galvanisé

- Le zinc protège l'acier
- Garantie contre l'oxydation
- Empêche la corrosion
- Longue durée de vie
- Barrière de protection contre l'humidité et le dioxygène
- Protection galvanique
- Coûts d'entretien réduits en impact minimum sur l'environnement

Différentes variantes sont disponibles :

Visible avec laquage en option

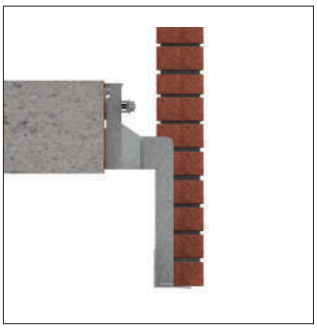

Avec latte devant volets roulant ou système de ventillation

Invisible avec divers modèles d'étriers

Avec latte soudée à l'arrière de la cornière

Profil en T pour fermer la coulisse

Fixation à une poutrelle métallique

Brique collée en dessous

Console avec réglage 3D

Types d'ancrage

GOUJONS D'ANCRAGE	
GOUJONS D'ANCRAGE SMART	SMK
GOUJONS D'ANCRAGE FISCHER	FBN II (A4) / FAZ II (A4)
GOUJONS D'ANCRAGE SCELLIT	BZ / BZ+ (A4)

BOULONS / ÉCROUS / RONDELLES	
VIS À TÊTE 6 PANS	DIN 933
ECROU 6 PANS	DIN 934
RONDELLE	DIN 125

SYSTÈME CHIMIQUE	
TIGE FILETÉE	DIN 976
ECROU 6 PANS	DIN 934
RONDELLE	DIN 125
CARTOUCHE DE RÉSINE	SMART S-IRV
CARTOUCHE DE RÉSINE	FISCHER FIS VS
CARTOUCHE DE RÉSINE	SCELLIT X-PRO

Leviat, votre fournisseur de solutions de support de maçonnerie

Service

Nous vous accompagnons dans la réalisation de vos chantiers afin de vous offrir la solution technique la plus appropriée à vos besoins. Nos représentants et notre service technique sont à votre disposition aussi bien dans nos bureaux que sur votre chantier.

Production

Nous vous accompagnons dans la réalisation de vos chantiers afin de vous offrir la solution technique la plus appropriée à vos besoins. Nos représentants et notre service technique sont à votre disposition aussi bien dans nos bureaux que sur votre chantier.

Environnement

Conscient des enjeux environnementaux d'aujourd'hui et de demain, les toitures de notre site de production sont entièrement couverts de panneaux photovoltaïques afin de minimiser nos besoins en énergie. Nous gérons également nos déchets de production en recyclant nos aciers. Ces déchets, après refonte, permettent de créer d'autres pièces métalliques et donc de réduire notre impact environnemental.

Vous avez besoin de notre support pour votre projet ?

Nos ingénieurs
sont à votre disposition :

Appelez nous aux
052 42 54 05

ou par mail
info@scaldex.be

Contacts mondiaux pour Leviat :

Allemagne
Leviat
Liebigstrasse 14
40764 Langenfeld
Tel: +49 - 2173 - 970 - 0
Email: info.de@leviat.com

Australie
Leviat
98 Kurrajong Avenue,
Mount Druitt, Sydney, NSW 2770
Tel: +61 - 2 8808 3100
Email: info.au@leviat.com

Autriche
Leviat
Leonard-Bernstein-Str. 10
Saturn Tower, 1220 Wien
Tel: +43 - 1 - 259 6770
Email: info.at@leviat.com

Belgique
Leviat
Borkelstraat 131
2900 Schoten
Tel: +32 - 3 - 658 07 20
Email: info.be@leviat.com

Chine
Leviat
Room 601 Tower D, Vantone Centre
No. A6 Chao Yang Men Wai Street
Chaoyang District
Beijing · P.R. China 100020
Tel: +86 - 10 5907 3200
Email: info.cn@leviat.com

Émirats Arabes Unis
Leviat
RA08 TB02, PO Box 17225
JAFZA, Jebel Ali, Dubai
Tel: +971 (0)4 883 4346
Email: info.ae@leviat.com

Espagne
Leviat
Polígono Industrial Santa Ana
c/ Ignacio Zuloaga, 20
28522 Rivas-Vaciamadrid
Tel: +34 - 91 632 18 40
Email: info.es@leviat.com

Finlande
Leviat
Vädursgatan 5
412 50 Göteborg / Suède
Tel: +358 (0)10 6338781
Email: info.fi@leviat.com

France
Leviat
18, rue Goubet
75019 Paris
Tel: +33 - 1 - 44 52 31 00
Email: info.fr@leviat.com

Inde
Leviat
309, 3rd Floor, Orion Business Park
Ghodbunder Road, Kapurbawdi,
Thane West, Thane,
Maharashtra 400607
Tel: +91 - 22 2589 2032
Email: info.in@leviat.com

Italie
Leviat
Via F.lli Bronzetti 28
24124 Bergamo
Tel: +39 - 035 - 0760711
Email: info.it@leviat.com

Maleisie
Leviat
28 Jalan Anggerik Mokara 31/59
Kota Kemuning, 40460 Shah Alam
Selangor
Tel: +603 - 5122 4182
Email: info.my@leviat.com

Norvège
Leviat
Vestre Svanholmen 5
4313 Sandnes
Tel: +47 - 51 82 34 00
Email: info.no@leviat.com

Nouvelle Zélande
Leviat
2/19 Nuttall Drive, Hillsborough,
Christchurch 8022
Tel: +64 - 3 376 5205
Email: info.nz@leviat.com

Pays-Bas
Leviat
Oostermaat 3
7623 CS Borne
Tel: +31 - 74 - 267 14 49
Email: info.nl@leviat.com

Philippines
Leviat
2933 Regus, Joy Nostalg,
ADB Avenue
Ortigas Center
Pasig City
Tel: +63 - 2 7957 6381
Email: info.ph@leviat.com

Pologne
Leviat
Ul. Obornicka 287
60-691 Poznań
Tel: +48 - 61 - 622 14 14
Email: info.pl@leviat.com

République Tchèque
Leviat
Business Center Šafránkova
Šafránkova 1238/1
155 00 Praha 5
Tel: +420 - 311 - 690 060
Email: info.cz@leviat.com

Royaume-Uni
Leviat
A1/A2 Portland Close
Houghton Regis LU5 5AW
Tel: +44 - 1582 - 470 300
Email: info.uk@leviat.com

Singapore
Leviat
14 Benoi Crescent
Singapore 629977
Tel: +65 - 6266 6802
Email: info.sg@leviat.com

Suède
Leviat
Vädursgatan 5
412 50 Göteborg
Tel: +46 - 31 - 98 58 00
Email: info.se@leviat.com

Suisse
Leviat
Hertistrasse 25
8304 Wallisellen
Tel: +41 (0) 800 22 66 00
Email: info.ch@leviat.com

USA / Canada
Leviat
6467 S Falkenburg Road
Riverview, FL 33578
Tel: (800) 423-9140
Email: info.us@leviat.us

Pour les pays pas dans la liste :
Email: info@leviat.com

Leviat.com

Remarques pour cette brochure :
© Protégé par le droit d'auteur. Les applications de construction et les données de cette publication sont données à titre indicatif seulement. Dans tous les cas, les détails des travaux du projet doivent être confiés à des personnes dûment qualifiées et expérimentées. Bien que tous les soins aient été apportés à la préparation de cette publication pour garantir l'exactitude des conseils, recommandations ou informations, Leviat n'assume aucune responsabilité pour les inexactitudes ou les erreurs d'impression. Nous nous réservons le droit d'apporter des modifications techniques et de conception. Avec une politique de développement continu des produits, Leviat se réserve le droit de modifier la conception et les spécifications du produit à tout moment.

Pour de plus amples informations contactez Leviat:

Leviat
Kasteelstraat 160 | 9255 Buggenhout
Tel.: 052 42 54 05

E-mail: info.scaldex.be@leviat.com

Offres
quotation.scaldex.be@leviat.com

Commandes
sales.scaldex.be@leviat.com

Leviat®
A CRH COMPANY

© 2022

Imagine. Model. Make.

Leviat.com